ダイナウォール

特長

❶ 試行くさび法により計算された道路用擁壁です。

❷ H500～H3000までの豊富なバリエーションにより様々な場面に対応可能です。

❸ 垂直壁のため、用地を有効活用できます。

寸法図

平面図

H750～2000

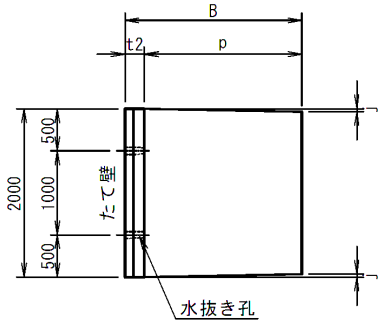

H2250～3000

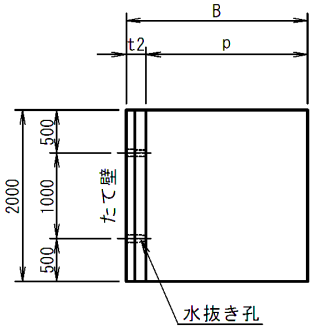

断面図

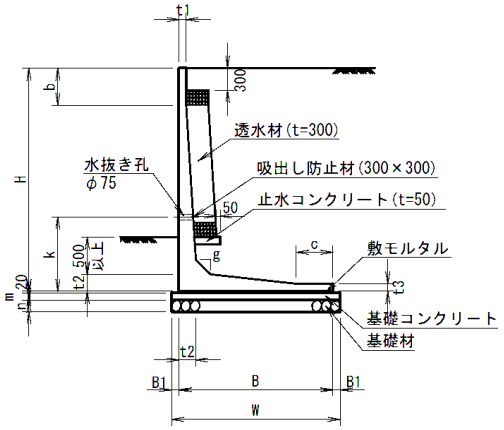

背面図

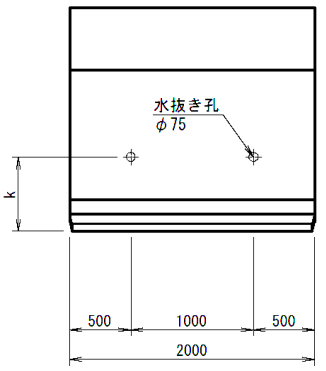

寸法表

呼び名 H	B	t1	t2	t3	g	b	c	k	j	p	B1	W	m	n	参考重量 (kg)	必要地耐力 (kN/㎡)
750	700	100	100	100	100	—	—	400	10	600	100	900	100	150	686	35
1000	850	100	100	100	100	—	—	650	13	750	100	1050	100	150	881	46
1250	1000	100	100	100	100	—	—	650	16	900	100	1200	100	150	1077	56
1500	1150	100	100	100	100	—	—	750	18	1050	100	1350	100	150	1273	66
1750	1300	100	120	100	130	500	450	750	21	1180	100	1500	100	150	1592	77
2000	1450	100	130	100	130	500	450	750	23	1320	100	1650	100	150	1870	86
2250	1650	100	150	100	150	500	500	800	—	1470	100	1850	100	150	2285	94
2500	1800	100	180	100	150	500	500	800	—	1620	100	2000	100	150	2780	104
2750	1950	100	200	100	200	500	500	1000	—	1720	100	2150	100	150	3308	114
3000	2100	100	230	100	200	500	500	1000	—	1870	100	2300	100	150	3918	124

※ 必要地耐力は標準設計条件の場合を示すものであり、他の条件では異なりますのでご注意ください。

参考数量表(10m当り)

呼び名 H	個数 (本)	基礎コンクリート (m3)	型枠 (m2)	基礎材 (m3)	基礎材 (m2)
750	5	0.80	2.16	1.20	8.0
1000	5	0.95	2.19	1.43	9.5
1250	5	1.10	2.22	1.65	11.0
1500	5	1.25	2.25	1.88	12.5
1750	5	1.50	2.30	2.25	15.0
2000	5	1.70	2.34	2.55	17.0
2250	5	1.85	2.37	2.78	18.5
2500	5	2.00	2.40	3.00	20.0
2750	5	2.15	2.43	3.23	21.5
3000	5	2.30	2.46	3.45	23.0

※当社製品規格は国土交通省東北地方整備局の標準図に準拠しています。

設置歩掛

名称	個数	擁壁の高さ(mm)			
		500～1000	1100～2000	2100～3500	3600～5000
世話役	人	0.22	0.26	0.33	0.42
ブロック工	人	0.22	0.26	0.33	0.42
普通作業員	人	0.67	0.79	1.00	1.25
クレーン運転	日	0.22	0.26	0.33	0.42
使用機械		バックホウ 排出ガス対策型 クレーン機能付 2.9t	ラフテレーンクレーン 排出ガス対策型 油圧伸縮ジブ型 25 t		
基礎砕石	%	45	53	60	66
均しコンクリート	%	74	87	98	108
種雑費率	%	16	18	20	21

（注）
1. 上記歩掛は、ブロック長さL=2m/個を標準としています。
2. バックホウ（クレーン機能付）、ラフテレーンクレーンは賃料とします。
3. 使用機械は、上表の機種・規格を標準としますが、現場条件により上表により難い場合は、施工上必要な機種・規格を計上願います。
4. 雑工種率は、労務費及び機械賃料の合計額に上表の率を乗じた金額を計上願います。
5. 基礎砕石の敷均し厚は20cm以下を標準としており、これにより難い場合は別途計上願います。
6. 上記歩掛は、現場内小運搬（10m程度）までの作業であり、床掘、埋戻し、残土処理は別途計上願います。
7. 諸雑費は、敷モルタル、目地モルタル、排水材の費用であり、労務費及び機械賃料の合計額に上表の率を乗じた金額を上限として計上願います。

設計条件

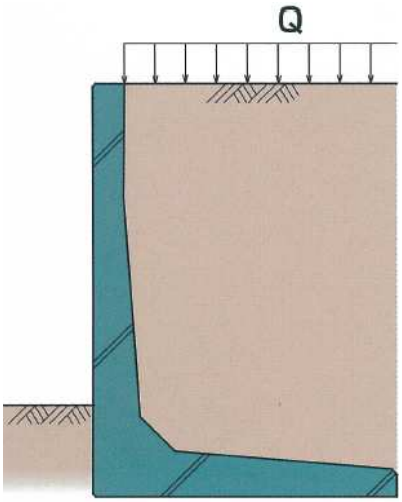

載荷方法は、上図によります。

荷重（外力）の組み合わせは下記について検討する。

・常時荷重（長期）… [(土圧)+(自重)+(上載荷重)]

上乗荷重 … **q＝10kN/㎡**

土のせん断抵抗角 … **ϕ＝30°**

土の単位体積重量 … **γ＝19kN/㎥**

摩擦係数 … **μ＝0.6**

※上記以外の条件についてはお問い合わせください。

注意事項
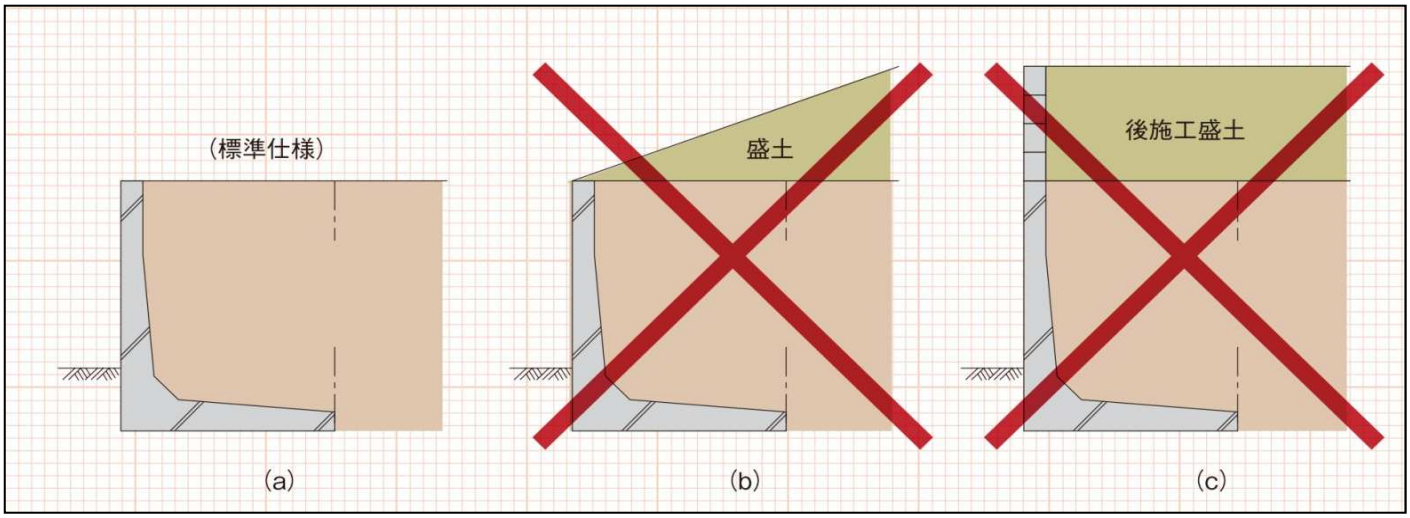
下図（b、c)のような施工は危険なため、お止めください。盛土設計の場合、事前にご相談ください。